会签栏

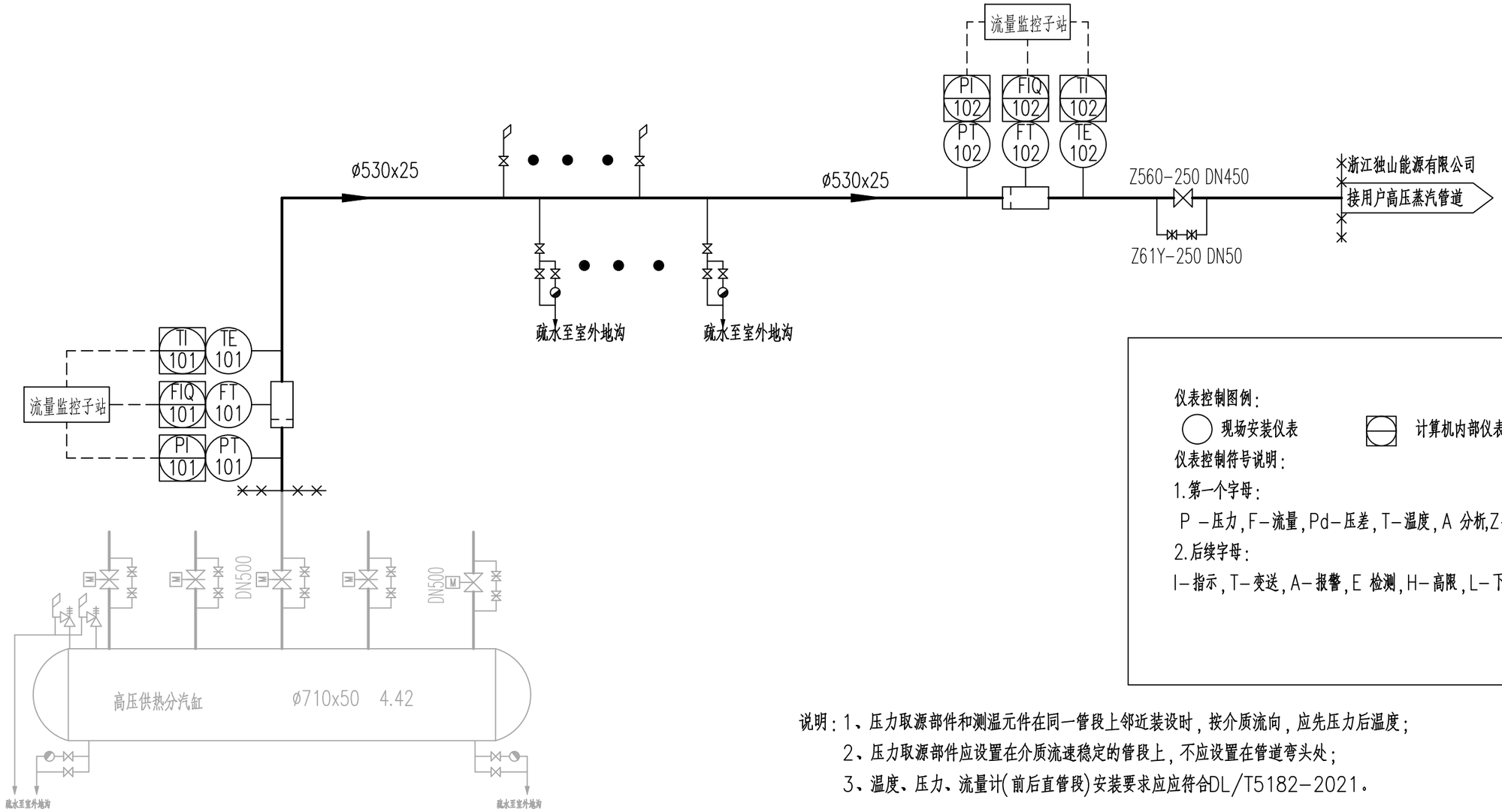

仪表控制图例：

现场安装仪表　　计算机内部仪表

仪表控制符号说明：

1.第一个字母：

P －压力，F－流量，Pd－压差，T－温度，A 分析，Z－阀位，S－安全

2.后续字母：

I－指示，T－变送，A－报警，E 检测，H－高限，L－下限，Q－积累，C－调节

说明：1、压力取源部件和测温元件在同一管段上邻近装设时，按介质流向，应先压力后温度；

2、压力取源部件应设置在介质流速稳定的管段上，不应设置在管道弯头处；

3、温度、压力、流量计(前后直管段)安装要求应应符合DL/T5182－2021。

版次	版次说明	日期
A/1		2025.03

资格专用章	设计单位出图专用章
施工图未盖出图章无效。按规定应当进行审查的施工图，未盖施工图审查专用章不得使用。	

浙江城建煤气热电设计院股份有限公司
ZHEJIANG GAS & THERMOELECTRICITY DESIGN INSTITUTE CO., LTD.

设计咨询资质：甲级
(DESIGN & CONSULTING)

设计			工程名称	平湖市滨海热力有限公司高压供热管道扩容改造项目	工程编号	R3299C-S-24
校核					设计阶段	施工图设计
专业负责			子项名称	蒸汽计量系统	设计专业	仪控
审核					比例	1:100
项目负责			图名	计量系统热工检测图	图号	KS01-02
审定					版次	A版1次

HA3 297X420